MANEJADOR DE AIRE COMERCIAL DHGL

FORM NO. H11-529 REV. 3
Supersedes Form No. H11-529 Rev. 2

Con Refrigerante R-410A Ecológico

R-410A
earth friendly refrigerant

DHGL-090, 120, 180 y 240 SERIES
TAMAÑOS NOMINALES
7.5, 10, 15 & 20 TONS [26, 35, 53, & 70 kW]

Accredited by the RvA
ISO 9001:2000
Certificate Number: 30164

c UL us LISTED

ARI PERFORMANCE CERTIFIED

TABLA DE CONTENIDO

Características de la unidad.....3
Opcciones de identificacion del modelo.....3
Ubicacion del Componnte 4
Dimensiones de la Unidad.....5
Datos Fisicos 6
Datos del Paquete de Unidad.....6
Datos del Rendimiento del Flujo de Aire 7-11
Datos de Rendimiento 12-14
Kits de Calentador Electrico.....14-15
Accesorios.....16-22
Tuberia.....23
Guia de Especificaciones 24
Limite de Garantia.....24

DAIKIN
AIR CONDITIONING

CARACTERÍSTICAS DE LA UNIDAD / IDENTIFICACIÓN DEL MODELO-SERIE DHGL

GABINETE - Revestimiento en polvo pintado. Pliegos de descarga coincidentes y rejillas decorativas de suministro y retorno de aire están disponibles para su uso cuando las unidades se instalen dentro del espacio acondicionado.

MOTOR-Los motores protegidos de forma inherente se montan en el interior del armario aislado para reducir el ruido del motor. Una selección de caballos de motor y combinaciones de accionamiento están disponibles para permitirle cumplir con el CFM especificado a varias presiones estáticas de hasta 2 "[.498 kPa] de presión estática externa.

PERFIL BAJO-Permite la instalación horizontal en la mayoría de las aplicaciones estándar de techo de caída y el movimiento de unidades a través de la mayoría de las puertas estándar para trabajos de adición o reemplazo.

VÁLVULAS DE EXPANSIÓN TÉRMICA-Estándar todos los modelos.

FILTROS: Los filtros desechables de una pulgada [25 mm] son estándar, pero los portafiltros están diseñados para aceptar filtros de [mm] o 2 pulgadas [51 mm] de una pulgada.

BOBINA DE EVAPORADOR-Dos bobinas entrelazadas de fila divididas entre sí están construidas con tubos de cobre y aletas de aluminio unidas mecánicamente a los tubos para máxima capacidad de transferencia de calor. Todos los conjuntos de bobinas están probados con fugas hasta una presión interna de 450 PSIG [3100 kPa] antes de la instalación en unidades.

CONEXIONES DEL REFRIGERANTE Las conexiones de las tuberías de campo se realizan a través de un poste fijo entre dos paneles laterales de acceso a cada lado de la unidad. Permite flexibilidad para satisfacer la mayoría de las condiciones de campo así como una accesibilidad completa después de que la instalación esté completa.

Las unidades pueden utilizarse con dos unidades de condensación de refrigeración rectas o un circuito colector en el campo utilizando los accesorios de cobre enviados con cada unidad. El Manipulador de Aire MHGL no ha sido probado, clasificado o certificado para funcionar con bombas de calor remotas dobles.

DRAIN PAN - La bandeja de drenaje de acero galvanizado está diseñada para atrapar el condensado en instalaciones verticales u horizontales. Las conexiones de drenaje de Condensate están situadas a ambos lados de la unidad, lo que permite una flexibilidad completa para satisfacer la mayoría de las condiciones de campo.

ACCESO DE SERVICIO: Dos paneles extraíbles en la parte superior y en cada lado de la unidad se retiran fácilmente para acceder a motores, sopladores, poleas y filtros.

HORIZONTAL O VERTICAL-Todos los modelos están diseñados para cualquier aplicación y pueden instalarse en cualquier posición tal como se suministra desde la fábrica.

TESTING—All units are run tested at the factory prior to shipment. Units are shipped with a holding charge of nitrogen.

BOMBA DE CALOR-El Manipulador de Aire MHGL-120 está diseñado para aplicaciones de bombas de calor y aire acondicionado. Cuenta con dos válvulas TX con válvulas de retención internas que permiten el flujo inverso, proporcionando un control superior durante los ciclos de calefacción y enfriamiento. El Manipulador de Aire MHGL-120 ha sido clasificado y certificado para operar con unidades de condensación de 7,5 ton [26 kW] y 10 toneladas [35 kW] y bombas de calor remotas de [...] 10 kW y 10 toneladas [35 kW]

D H G L — 120 Z L

- L: Paquete de Unidades
  - J = Opcional
  - *K = Estándar
  - L = Opcional
  - M = Opcional
  - N = Opcional
- Z: Designación eléctrica
  - *H = 115-230-1-60
  - *(090/120 solamente)
  - Z = 208-230/460-3-60
  - Y = 575-3-60
- 120: Toneladas Nominales
  - 090 = 7.5 Toneladas [26 kW]
  - 120 = 10.0 Toneladas [35 kW]
  - 180 = 15.0 Toneladas [53 kW]
  - 240 = 20.0 Toneladas [70 kW]
- L: Serie de diseño
  - L = Refrigerante R-410A
- G: Tipo
- H: Aire Acondicionado
- D: Daikin

*"H"los modelos de voltaje están disponibles con paquete de unidad "K" solamente.

DAIKIN
AIR CONDITIONING

LOCALIZACION DE LOS COMPONENTES-DHGL-

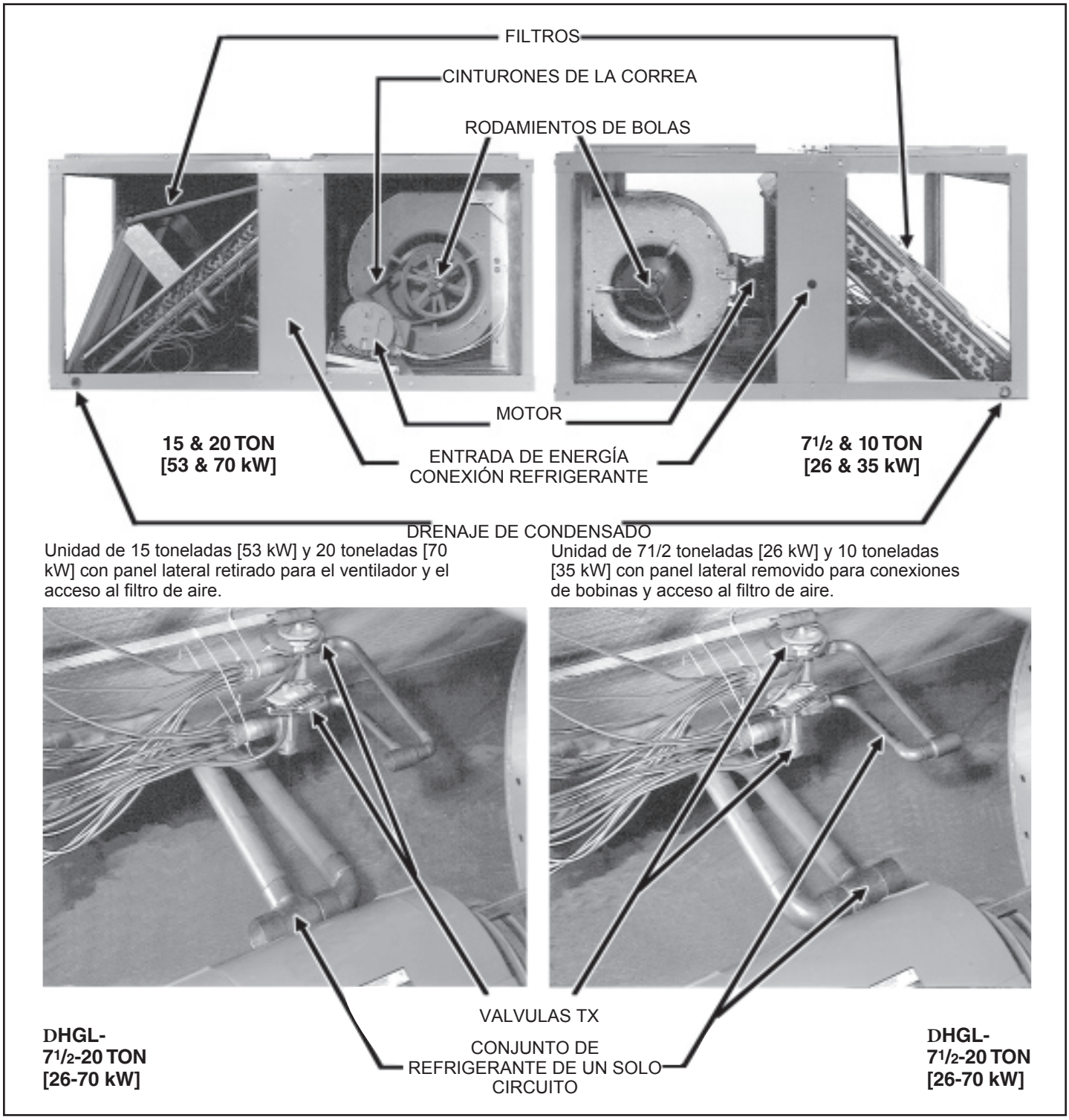

[ ] Designates Metric Conversions

UNIT DIMENSIONS—DHGL- SERIES

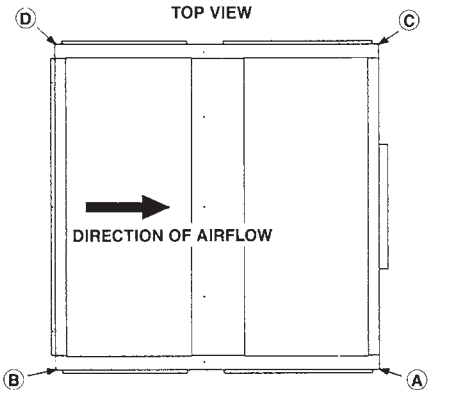

RETURN AIR OPENINGS = 47 3/8″ [1203] WIDTH x 19 7/8″ [505] HEIGHT

71/2 Y 10 TONELADAS NOMINALES [26 Y 35 kW]

MODELO	REFRIGERANTE DIAMETRO, IN. [mm]			
	DOBLE LIQ.	DOBLE SUC.	SOLO LIQ.	SOLO SUC.
090	1/2, 1/2 [13, 13]	7/8, 7/8 [22, 22]	1/2 [13]	1 1/8 [29]
120	1/2, 1/2 [13, 13]	7/8, 7/8 [22, 22]	5/8 [16]	1 3/8 [35]

MODELO	PESOS DEL ESQUINERO, LBS. [kg]				TOTAL PESO
	A	B	C	D	
090	88 [40]	78 [35]	87 [39]	77 [35]	330 [150]
120	93 [42]	82 [37]	92 [42]	80 [36]	347 [157]

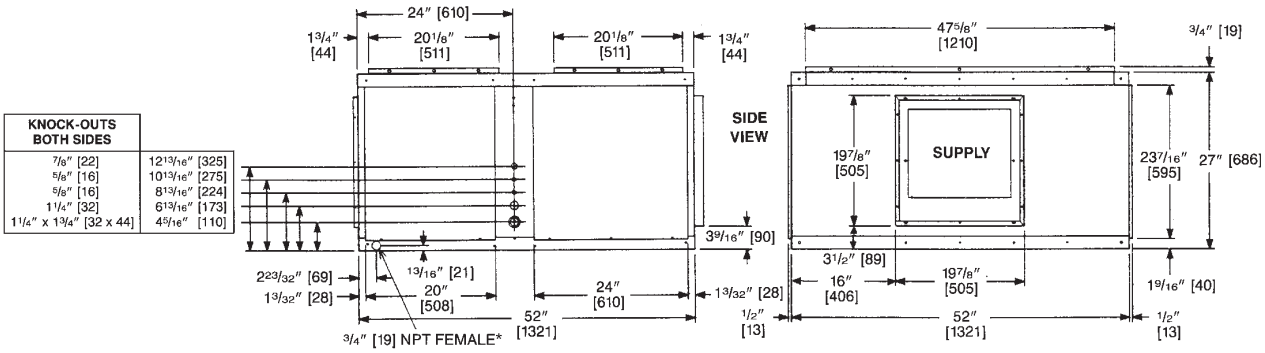

* Las conexiones de drenaje se proporcionan en ambos lados de la bandeja de drenaje. El drenaje puede ser conectado a cualquiera de los lados de la bandeja de drenaje, pero no ambos. El drenaje debe quedar atrapado.

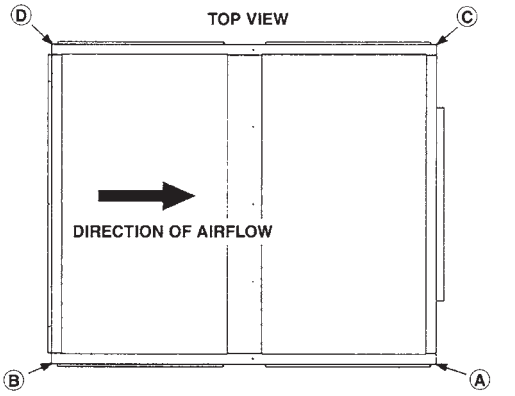

RETURN AIR OPENINGS = 55 1/2″ [1410] WIDTH x 30 9/16″ [776] HEIGHT

15 Y 20 TONELADAS NOMINALES [53 & 70 kW]

MODELO	REFRIGERANTE DIAMETRO, IN. [mm]			
	DOBLE LIQ.	DOBLE SUC.	SOLO LIQ.	SOLO SUC.
180	1/2, 1/2 [13, 13]	1 1/8, 1 1/8 [29, 29]	5/8 [16]	1 5/8 [41]
240	5/8, 5/8 [16, 16]	1 3/8, 1 3/8 [35, 35]	7/8 [22]	1 5/8 [41]

MODELO	PESOS DEL ESQUINERO, LBS. [kg]				TOTAL PESO
	A	B	C	D	
180	144 [65]	127 [58]	117 [53]	105 [48]	495 [225]
240	159 [72]	142 [64]	129 [59]	115 [52]	545 [247]

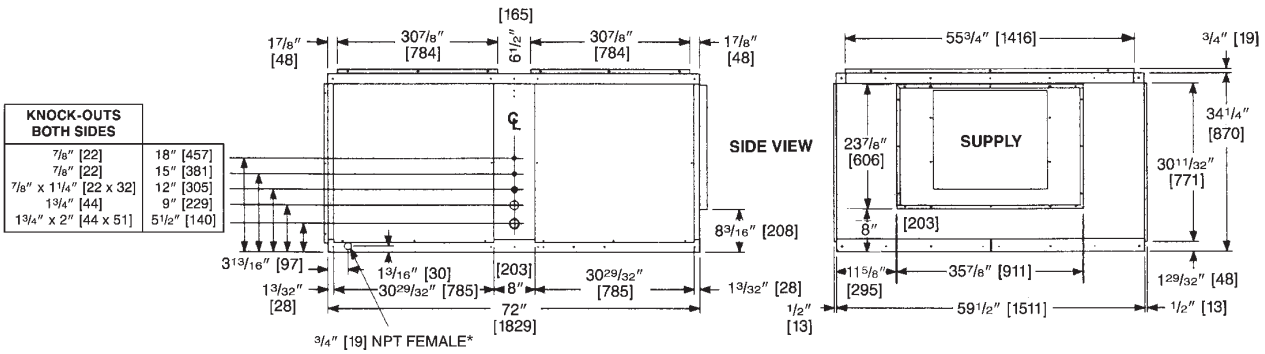

[ ] Designates Metric Conversions

DAIKIN
AIR CONDITIONING

Física Unidad de datos paquete datos, DHGL - serie

ARTÍCULO		Nº de modelo MHGL -			
		090	120	180	240
Nominal tamaño toneladas [kW]		7.5 [26]	10 [35]	15 [53]	20 [70]
Nominal CFM [l/s] @ nominalE.S.P., in [kPa] de agua		3000 @ .25 [1416 @ . 062]	3000 @ .25 [1416 @ . 062] 4000 @ .30 [1888 @ . 075]	6000 @ .35 [2832 @ . 087]	8000 @ .40 [3776 @ . 099]
MOTOR	Estándar: 3450 RPM [W] 1 Ø	1 HP [766]	2 HP [1491]	—	—
	Estándar: 1725 RPM [W] 3 Ø	1 HP [766]	1 1/2 HP [1119]	2 HP [1491]	5 HP [3729]
	Opcional: 1725 RPM [W] 3 Ø	1 1/2 HP [1119]	2 HP, 3 HP [1491, 2237]	3 caballos de fuerza, 5 HP [2237, 3729]	7 1/2 HP [5593]
Ventilador tamaño, diámetro y anchura, in [mm]		12 x 12 [x 305 305]	12 x 12 [x 305 305]	18 x 15 [x 457 381]	x 18 18 [x 457 457]
Ventilador tamaño del eje (diámetro) pulgadas[mm]		3/4 [19]	3/4 [19]	1 [25]	1 [25]
Polea del motor tamaño 3450 RPM 1 Ø ajuste (estándar) pulgadas [mm] 1725 RPM 3		1.9 2.9 [48-74] 3.4-4.4 [86-112]	2.4-3.2 [61-81] 4.0-5.0 [102-127]	— 3.1-4.1 [79-104]	— 4.3-5.5 [109-140]
Área de la cara, la bobina pies cuadrados [m 2]		10.2 [. 95]	10.2 [. 95]	16,5 [1,53]	16,5 [1,53]
Pulg de diámetro de tubo de bobina [mm]		3/8 [10]	3/8 [10]	3/8 [10]	3/8 [10]
De la bobina, filas profundamente — aletas por pulgada [mm]		3/15 [. 51]	4/15 [. 59]	3/15 [. 51]	4/15 [. 59]
Control de refrigerante, lválvulas de expansión(cantidad)		BBIZE-3-GA (2)	CBBIZE-5-GA (2)	BBIZE-6-GA (2)	BBIZE-8-GA (2)
Filtro de tamaño, pulg. [mm] (Número de) Disponible *		16 x 25 x 1 (4) [406 x 635 x 25]	16 x 25 x 1 (4) [406 x 635 x 25]	20 x 25 x 1 (6) [508 x 635 x 25]	20 x 25 x 1 (6) [508 x 635 x 25]
GABINETE: Acabado		Polvo pintura	Polvo pintura	Polvo pintura	Polvo pintura
Hoja Metal		Galvanizada	Galvanizada	Galvanizada	Galvanizada
Medidor de(nominal)Superior		18	18	18	18
Lados		16	16	16	16
Parte inferior		18	18	16	16
Puertas y cubiertas		20 min.	20 min.	20 min.	20 min.
UNIDAD pesos: Funcionamiento (lbs.) [kg]		330 [150]	347 [157]	495 [225]	545 [247]
Envío (lbs.) [kg]		350 [159]	367 [166]	530 [240]	580 [263]
Envasados Dimensiones: (H x W x L) [mm]		31 1/2 "x 56" x 57 1/4"[800 x 1422 x1454]	31 1/2 "x 56" x 57 1/4"[800 x 1422 x1454]	39 "x 63" x 76 1/2" [991 x 1600 x 1943]	39 "x 63" x 76 1/2" [991 x 1600 x 1943]

* Unidad aceptará 2"(51 mm) filtros.

Nota: si un fábrica accesorios calentador kit es no usa, una campo suministra ventilador contactor es requiere y deb e han un 24 v bobina con contactos nominal para la evaporador motor FLA en deseado voltaje. A fábrica suministra do 30 Amp 3 Polo o 30Amp 2 Polo contactor puede ser comprado de las partes Departamento de.

[] Señala métrica conversiones

Rendimiento Datos, DHGL - Serie

Flujo de aire Corrección Factores

DHGL-090 / 3000 CFM [1416 L/s]							
REAL — CFM [L/seg]	2400 [1133]	2600 [1227]	2800 [1321]	3000 [1416]	3200 [1510]	3400 [1605]	3600 [1699]
TOTAL MBH	0.85	0.90	0.95	1.00	1.04	1.09	1.13
SENSIBLE MBH	0,83	0.88	0.94	1.00	1.06	1.11	1.16

Notas: 1. multiplicar veces factor de corrección bruto rendimiento datos.
2. resultando sensible capacidad no superar total capacidad.

DHGL-120 / 3800 CFM [1793 L/s]													
REAL — CFM [L/seg]	2400 [1133]	2600 [1227]	2800 [1321]	3000 [1416]	3200 [1510]	3400 [1605]	3600 [1699]	3800 [1793]	4000 [1888]	4200 [1982]	4400 [2077]	4600 [2171]	4800 [2265]
TOTAL MBH	0,76	0,79	0,82	0.85	0,89	0,93	0.97	1.00	1.03	1.06	1.10	1.12	1.15
SENSIBLE MBH	0,68	0.73	0,78	0,82	0.87	0.91	0.96	1.00	1.04	1.08	1.13	1.17	1.21

Notas: 1. multiplicar veces factor de corrección bruto rendimiento datos.
2. resultando sensible capacidad no superar total capacidad.

	DHGL-180 / 6000 CFM [2832 L/s]									DHGL-240 / 8000 CFM [3776 L/s]							
REAL — CFM [L/seg]	4400 [2077]	4800 [2265]	5200 [2454]	5600 [2643]	6000 [2832]	6400 [3020]	6800 [3209]	7200 [3398]	7600 [3587]	6400 [3020]	6800 [3209]	7200 [3398]	7600 [3587]	8000 [3776]	8400 [3964]	8800 [4153]	9200 [4342]	9600 [4531]
TOTAL MBH	0,83	0.88	0,92	0.96	1.00	1.04	1.07	1.10	1.13	0.88	0.91	0.94	0.97	1.00	1.03	1.05	1.07	1.09
SENSIBLE MBH	0,78	0.84	0,89	0.95	1.00	1.05	1.10	1.15	1.20	0.84	0.88	0,92	0.96	1.00	1.04	1.08	1.11	1.15

Notas: 1. multiplicar veces factor de corrección bruto rendimiento datos.
2. resultando sensible capacidad no superar total capacidad.

[] Señala métrica conversiones

OPTIONAL HEATER KIT

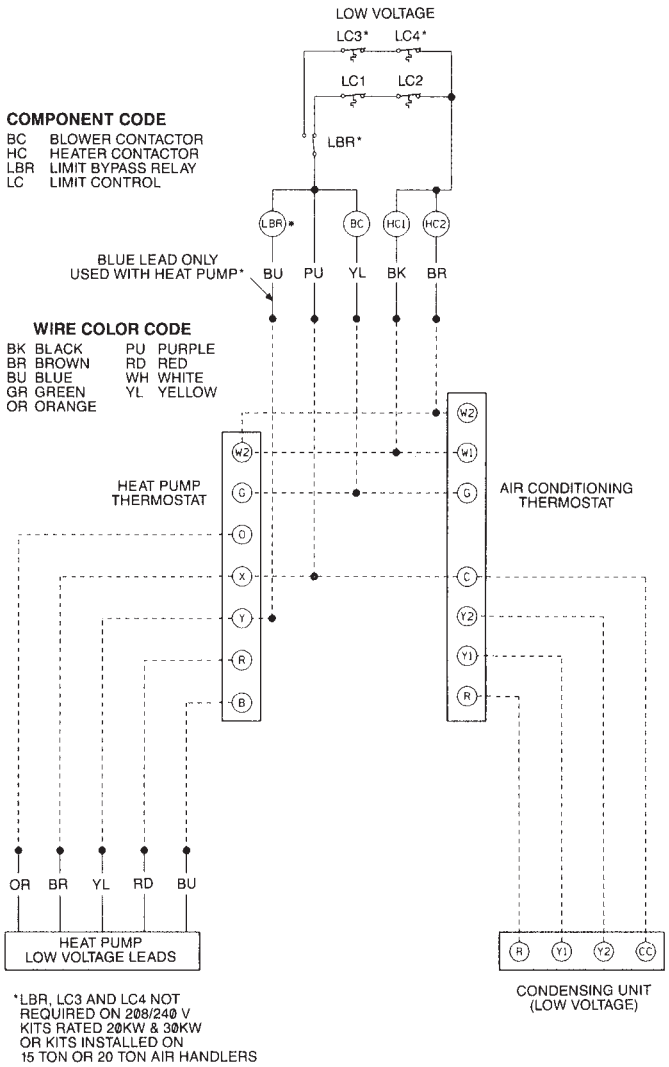

TYPICAL WIRING CONNECTIONS WITH DUAL CIRCUIT AIR HANDLER, ELECTRIC HEAT & TWO CONDENSING UNITS

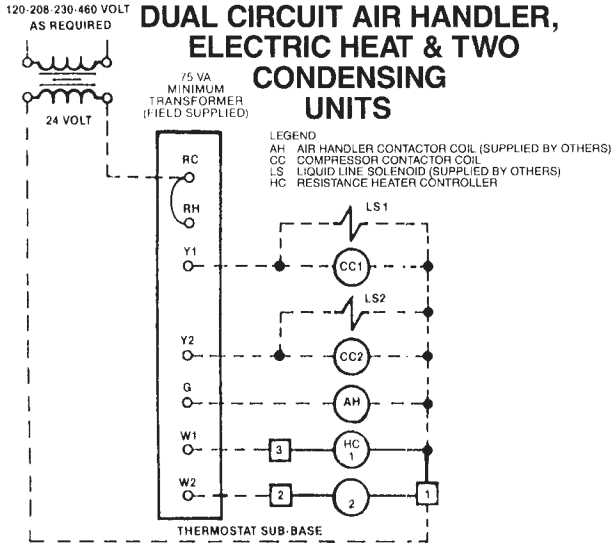

POWER WIRING

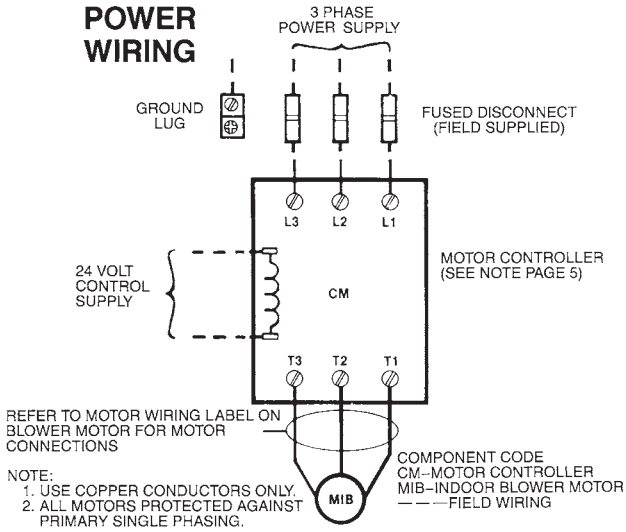

NOTE:
1. USE COPPER CONDUCTORS ONLY.
2. ALL MOTORS PROTECTED AGAINST PRIMARY SINGLE PHASING.

DAIKIN
AIR CONDITIONING

ESPECIFICACIONES DE GUÍA-DHGL- SERIES

SECUENCIA OPERATIVA

NOTA: Consulte las hojas de especificaciones que cubren las unidades de condensación RCS para la secuencia de operación.

ESPECIFICACIONES DE LA GUÍA

Montar e instalar como se muestra en el dibujo atraer a través de manipulador de aire adecuado tanto para hori-zontal y aplicaciones verticales. Todo el conjunto deberá estar clasificado UL y cUL con la capacidad de refrigeración (y de calefacción por bomba de calor) A.R.I. Certificado.

PAQUETE DE CONDUCCIÓN-Un paquete completo de la unidad debe ser instalado en fábrica o en el campo. El paquete consistirá en un motor a prueba de goteo abierto monofásico de doble voltaje de 3450 RPM o en un motor de 3 fases con protección interna protegida contra goteo de 1750 RPM, sin necesidad de un arrancador externo. Polea de motor de paso variable, polea de ventilador de paso fijo y correa.

Las bobinas se fabricarán con tubos de cobre sin costura de 10 mm de diámetro, expandidos en aletas de aluminio y se someterán a una prueba de presión de aire de hasta 550 PSIG [2068 kPa] bajo agua después de la fabricación y deshidratados antes Las unidades se transportarán con una carga de retención de nitrógeno El flujo de aire se diseñará proporcionando una distribución uniforme del aire a través de la superficie de la bobina.

VENTILADORES, COJINETES Y VÁLVULAS-Los ventiladores deberán ser de doble anchura, doble entrada, curva delantera, tipo centrífugo, estáticamente y dinámicamente balanceados y construidos en acero galvanizado. Se montarán en ejes de 3/4 "[19 mm] = 7,5 toneladas [26 kW] y 10 toneladas [35 kW], de acero de alto contenido de carbono, sin centro y pulidos, soportados por rodamientos sellados montados elásticos.

PAN DE DRENAJE: La bandeja de drenaje debe estar fabricada de acero recubierto de zinc. La cacerola debe tener conexiones de drenaje roscadas en el interior del tubo y debe estar diseñada para aceptar el condensado en aplicaciones de tipo horizontal o vertical a ambos lados de la unidad.

FILTROS-El hardware de montaje del filtro debe estar diseñado para aceptar filtros de hasta 2 "[51 mm] para el reemplazo en el campo.

CABINA-Los gabinetes deben ser fabricados de acero galvanizado sometido a limpieza en varias etapas y acabado con pintura en polvo. Las unidades deberán tener paneles de acceso de servicio removibles en cada lado y parte superior.

LIMITE DE GARANTIA

1 AÑO EN PARTES ELECTRICAS

Before proceeding with installation, refer to installation instructions packaged with each model, as well as complying with all Federal, State, Provincial, and Local codes, regulations, and practices.

DAIKIN
AIR CONDITIONING

"De acuerdo con su política de progreso continuo y mejora del producto, DAIKIN se reserva el derecho de hacer cambios sin previo aviso".

PRINTED IN U.S.A. 2-09 DC

FORM NO. H11-529 REV. 3
Supersedes Form No. H11-529 Rev. 2